Poz.5.8 S5 SŁUP szt.2

SKALA 1:25

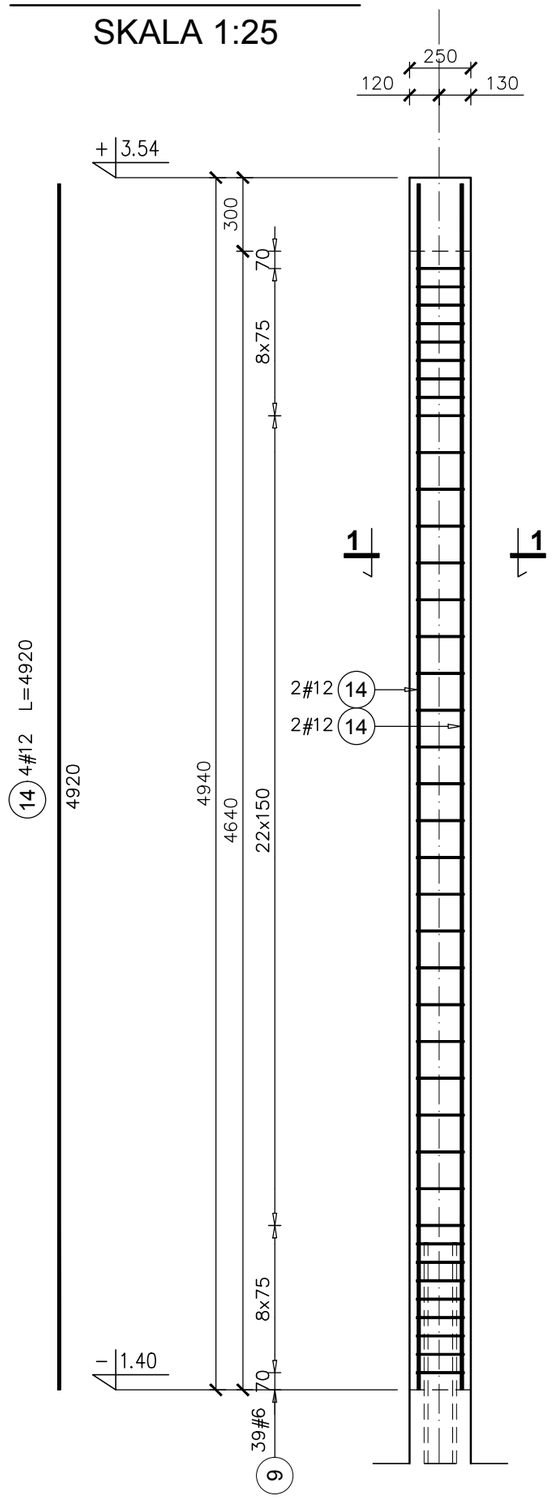

PRZEKRÓJ 1-1

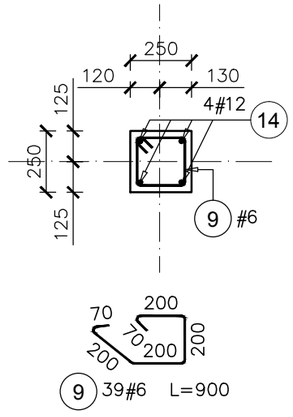

Elementy		Nr pręta	Średnica	Długość (m)	Ilość prętów		Długość całkowita pręta (m)	
Nazwa	Ilość				w elemencie	ogółem	A-IIIN # 6	A-IIIN # 12
Poz.5.8 S5	2	9	6	0,90	39	78	70,20	
		14	12	4,92	4	8		39,36
Długość wg średnic (m)							70	39
Masa 1 m pręta (kg/m)							0,22	0,89
Masa łączna wg średnic (kg)							15,58	34,95
Masa łączna wg gatunku stali (kg)							50,54	
Ogółem (kg)							50,54	

Poz.5.9 S6 SŁUP szt.2

SKALA 1:25

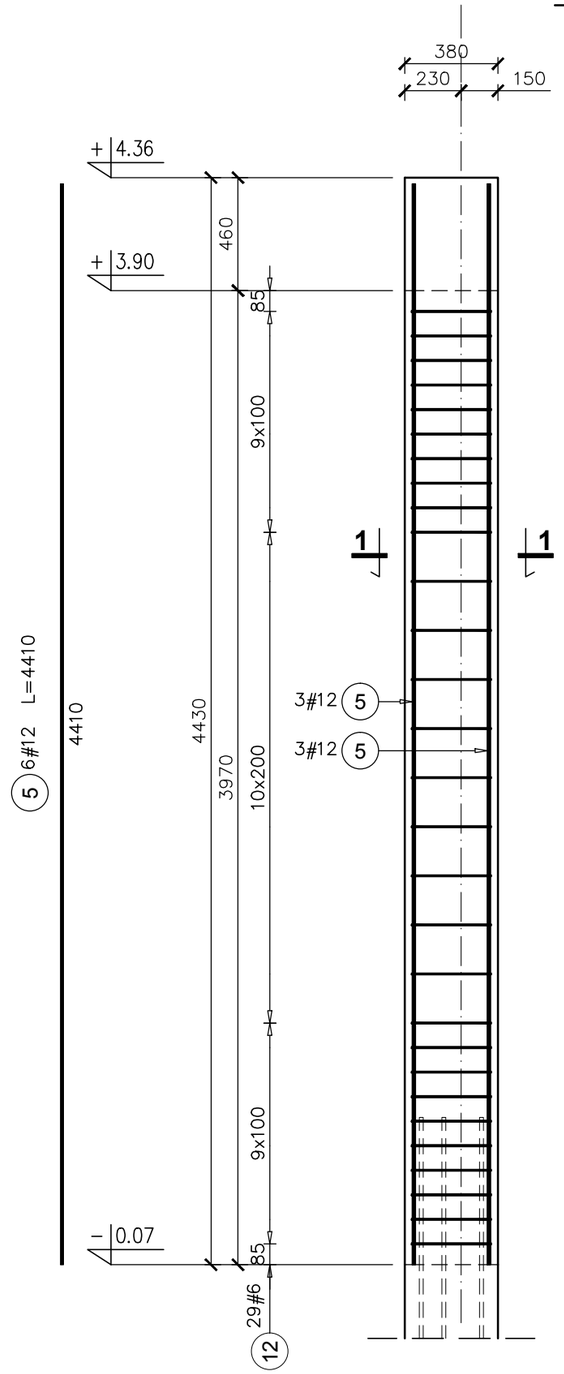

PRZEKRÓJ 1-1

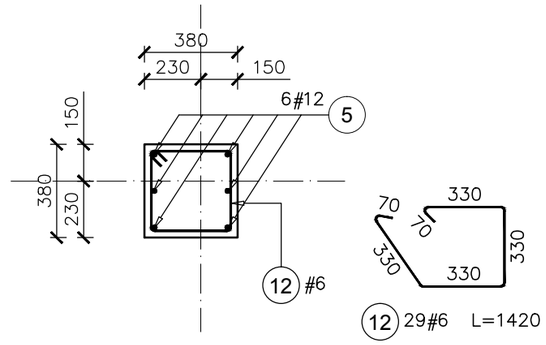

Elementy		Nr pręta	Średnica	Długość (m)	Ilość prętów		Długość całkowita pręta (m)	
Nazwa	Ilość				w elemencie	ogółem	A-IIIN # 6	A-IIIN # 12
Poz.5.9 S6	2	5	12	4,41	6	12		52,92
		12	6	1,42	29	58	82,36	
Długość wg średnic (m)							82	53
Masa 1 m pręta (kg/m)							0,22	0,89
Masa łączna wg średnic (kg)							18,28	46,99
Masa łączna wg gatunku stali (kg)							65,28	
Ogółem (kg)							65,28	

UWAGI:

1. Wszystkie wymiary i poziomy sprawdzić na budowie.

- KLASA KONSTRUKCJI: S4
- KLASA EKSPOZYCJI: XC1
- OTULINA ELEMENTÓW Cnom: 25mm
- IZOLACJE P-W WG ARCHITEKTURY
- ŚREDNICA GIĘCIA PRĘTÓW: 4Ø (gdy nie wskazano inaczej)

BETON KONSTRUKCYJNY C20/25 (B25)

STAL ZBROJENIOWA KLASY C [BST500(A-IIIN)]

RYSUNKI ROZPATRYWAĆ Z PROJEKTEM ARCHITEKTURY I PROJEKTAMI BRANŻOWYMI

BUDOWLANE USŁUGI PROJEKTOWE
BiO
36-040 Boguchwała
Mogielnica 39
tel. 602 455 154

Tytuł Opracowania: Budowa budynku wielofunkcyjnego w miejscu budynku szkoły - projekt zamienny (pozwolenie -373/2007 z dnia 16.10.2007r.)

Tytuł Rysunku: Poz.5.8 S5, Poz.5.9 S6,

Lokalizacja: DZIAŁKA NR EWID. 304/3 i 304/4 w Brzezówce gm. Ropczyce

Faza:	Branża:	Data:	Skala:
PROJEKT WYKONAWCZY	KONSTRUKCJA	WRZESIEŃ 2013	1:25

Zespół Projektowy:	Nr Upr:	Podpis:	Nr Rys.:
Projektowanie: mgr inż. GRZEGORZ OŻÓG	38/97		K-10.05
Opracowanie: GRZEGORZ KOŁCZ			
Weryfikacja: dr inż.LIDIA BUDA - OŻÓG	36/97		

BiO: Słupy parteru 25/09/2013